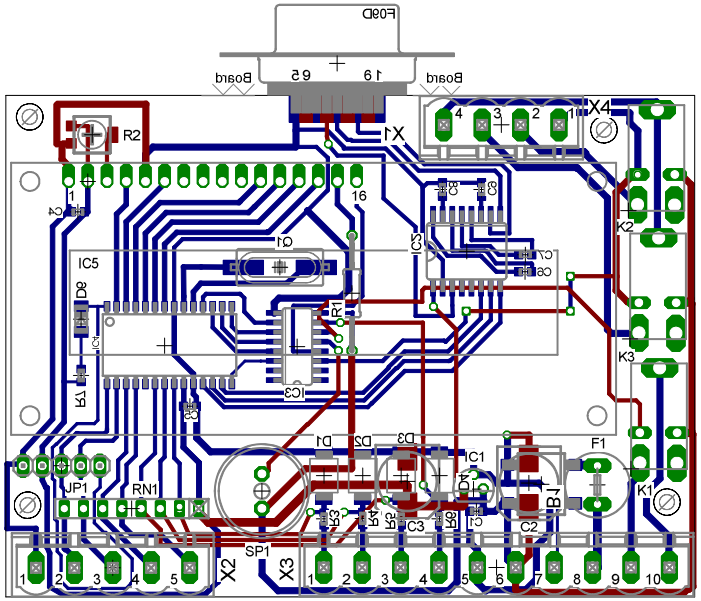
F09D
Board
1 6
6 5
Board
X1
X4
R2
16
1
C4
Q1
C5
C8
C9
C7
C6
K2
IC5
D8
R1
R7
K3
R4
IC3
D1
D2
D3
C1
F1
JP1
RN1
R3
R5
R6
C3
C5
C2
B1
K1
SP1
X2
X3